ОКПД2 27.40.39.113

СВЕТИЛЬНИКИ СВЕТОДИОДНЫЕ АДРЕСНЫЕ УПРАВЛЯЕМЫЕ «ДИВИЯ-С-У»

ПАСПОРТ

ТРДУ.676269.001ПС

г. Москва
2026 г.

Содержание

1 Назначение изделия 4
2 Технические характеристики 6
3 Руководство по установке и подключению 10
4 Комплект поставки 12
5 Правила хранения изделия 12
6 Транспортирование 13
7 Обслуживание 13
8 Гарантийные обязательства 13
9 Свидетельство о приёмке 14

1 Назначение изделия

1.1 Светильники светодиодные адресные управляемые «ДИВИЯ-С-У» (далее - Светильники) предназначены для освещения внешних периметров объектов и внутриобъектовых территорий.

1.2 Светильники предназначены для совместной работы с контроллером охранного освещения «ДИВИЯ-К» (далее – Контроллер) в составе системы охранного освещения.

1.3 Светильники обеспечивает два режима освещения:

- Дежурный (30% номинальной мощности);
- Тревожный (100% номинальной мощности).

Управление режимами освещения Светильников выполняется по линии интерфейса «RS-485» через Контроллер при помощи специализированного программного обеспечения «ДИВИЯ-К Визард».

1.4 Модельный ряд состоит из Светильников мощностью 30, 40, 50, 60, 70 и 80 Вт с различными типами кривой силы света (КСС): Ш1-1 (широкая), Д (косинусная), К1Д (асимметричная).

1.5 Светильники предназначены для установки и эксплуатации на открытом воздухе.

1.6 Светильники имеют встроенную систему защиты:

- от перегрева;
- от кратковременного подключения к сети питания 380 В 50 Гц;
- от воздействия наведённых высоковольтных импульсов до 5 кВ длительностью 50 мкс.

1.7 Светильники отличает:

- отсутствие стробоскопического эффекта;
- стабильность светового потока во всем диапазоне напряжение питания;
- наличие плавного пуска.

1.8 Перечень исполнений Светильников, отличающихся номинальной мощностью и диаграммой кривой силы света (далее – КСС) приведён ниже:

- «ДИВИЯ-С-У-Ш1-1-30» ТРДУ.676269.001-11.10;
- «ДИВИЯ-С-У-Ш1-1-40» ТРДУ.676269.001-11.11;
- «ДИВИЯ-С-У-Ш1-1-50» ТРДУ.676269.001-11.12;
- «ДИВИЯ-С-У-Ш1-1-60» ТРДУ.676269.001-11.13;
- «ДИВИЯ-С-У-Ш1-1-70» ТРДУ.676269.001-11.14;
- «ДИВИЯ-С-У-Ш1-1-80» ТРДУ.676269.001-11.15;
- «ДИВИЯ-С-У-Д-30» ТРДУ.676269.001-12.10;
- «ДИВИЯ-С-У-Д-40» ТРДУ.676269.001-12.11;
- «ДИВИЯ-С-У-Д-50» ТРДУ.676269.001-12.12;
- «ДИВИЯ-С-У-Д-60» ТРДУ.676269.001-12.13;
- «ДИВИЯ-С-У-Д-70» ТРДУ.676269.001-12.14;
- «ДИВИЯ-С-У-Д-80» ТРДУ.676269.001-12.15;
- «ДИВИЯ-С-У-К1Д-30» ТРДУ.676269.001-13.10;
- «ДИВИЯ-С-У-К1Д-40» ТРДУ.676269.001-13.11;
- «ДИВИЯ-С-У-К1Д-50» ТРДУ.676269.001-13.12;
- «ДИВИЯ-С-У-К1Д-60» ТРДУ.676269.001-13.13;
- «ДИВИЯ-С-У-К1Д-70» ТРДУ.676269.001-13.14;
- «ДИВИЯ-С-У-К1Д-80» ТРДУ.676269.001-13.15.

В наименовании Светильников буквы и цифры означают следующее:

- «ДИВИЯ» - торговая марка;
- «С» - серия светильников
- «У» - светильники управляемые;
- «Ш1-1», «Д», «К1Д» - тип КСС;
- «30», «40», «50», «60», «70», «80» - номинальная мощность, Вт.

2 Технические характеристики

2.1 Электропитание Светильников выполняют от источника переменного тока напряжением от 160 до 280 В с частотой 50 или 60 Гц.

2.2 Параметры цепи управления:

- максимальное напряжение на разомкнутом входе – 15 В;
- максимальный ток через замкнутый вход, не более – 7 мА;
- сопротивление разомкнутого внешнего контакта – 100 кОм;
- сопротивление замкнутого внешнего контакта, включая сопротивление управляющей цепи – 1000 Ом.

2.3 Пусковой ток/длительность пускового тока - согласно таблице 1.

2.4 Коэффициент мощности cosφ при напряжении 220 В не менее 0,98.

2.5 Класс светораспределения П.

2.6 Тип КСС – согласно таблице 1.

2.7 Коррелированная цветовая температура 5000 К.

2.8 Индекс цветопередачи Ra не менее 70.

2.9 Количество светодиодов:

- Светильники мощностью 30 … 60 Вт – 16 шт.
- Светильники мощностью 70, 80 Вт – 32 шт.

2.10 Энергоэффективность не менее 125лм/Вт.

2.11 Класс энергетической эффективности – А.

2.12 Класс защиты от поражения электрическим током – I.

2.13 Диапазон рабочих температур от минус 60 до плюс 50 °С при скорости движения воздуха 0,8 м/с.

2.14 Степень защиты корпуса от внешних воздействий IP67.

2.15 Климатическое исполнения по ГОСТ 15150-69 УХЛ1.

2.16 Максимальна площадь проекции Светильников, подвергаемая воздействия ветра - согласно таблице 1.

2.17 Средний срок службы Светильников не менее 20 лет.

2.18 Ресурс работы Светильников не менее 100 000 ч.

2.19 Габаритные размеры с учётом узла крепления на консоль (Ш х Г х В) - согласно таблице 1.

2.20 Светильники комплектуются консольным креплением для трубы с внешним диаметром до 50 мм.

2.21 Масса Светильников - согласно таблице 1.

2.22 КСС Светильников представлены на рисунках 1, 2 и 3.

Таблица 1 – Технические характеристики Светильников

Параметр	Характеристики								
Номер исполнения	-11.10	-12.10	-13.10	-11.11	-12.11	-13.11	-11.12	-12.12	-13.12
Мощность тревожный/ дежурный режимы *, Вт	30/9			40/12			50/15		
Тип КСС	Ш1-1	Д	К1Д	Ш1-1	Д	К1Д	Ш1-1	Д	К1Д
Световой поток тревожный/ дежурный режимы **, лм	4650/1400			5600/1840			6550/1960		
Пусковой ток/ длительность импульса	1,8/100			1,8/100			1,8/100		
Габаритные размеры с учетом узла крепления на консоль (ШхГхВ), мм	434x150x96			434x150x96			434x150x96		
Масса, кг	2,9			2,9			2,9		
Максимальна площадь проекции Светильников, подвергаемая воздействия ветра, $м^2$	0,07			0,07			0,07		

Номер исполнения	-11.13	-12.13	-13.13	-11.14	-12.14	-13.14	-11.14	-12.14	-13.14
Мощность тревожный/ дежурный режимы *, Вт	60/18			70/21			80/24		
Тип КСС	Ш1-1	Д	К1Д	Ш1-1	Д	К1Д	Ш1-1	Д	К1Д
Световой поток тревожный/ дежурный режимы **, лм	7500/2250			10150/3050			11200/3360		
Пусковой ток/ длительность импульса	1,8/100			1,8/100			1,8/100		
Габаритные размеры с учетом узла крепления на консоль (ШхГхВ), мм	434x150x96			685x150x96			685x150x96		
Масса, кг	2,9			3,8			3,8		
Максимальна площадь проекции Светильников, подвергаемая воздействия ветра, м^2	0,07			0,11			0,11		
Примечания: * Максимальное отклонение мощности ± 5%; ** Максимальное отклонение светового потока ± 10%.									

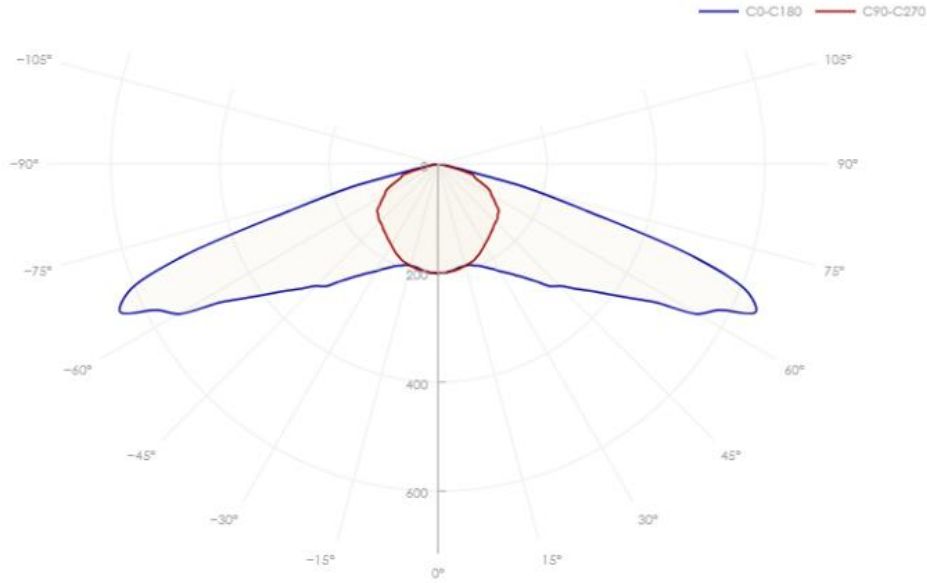

Рисунок 1 – Кривая силы света «Ш1-1»

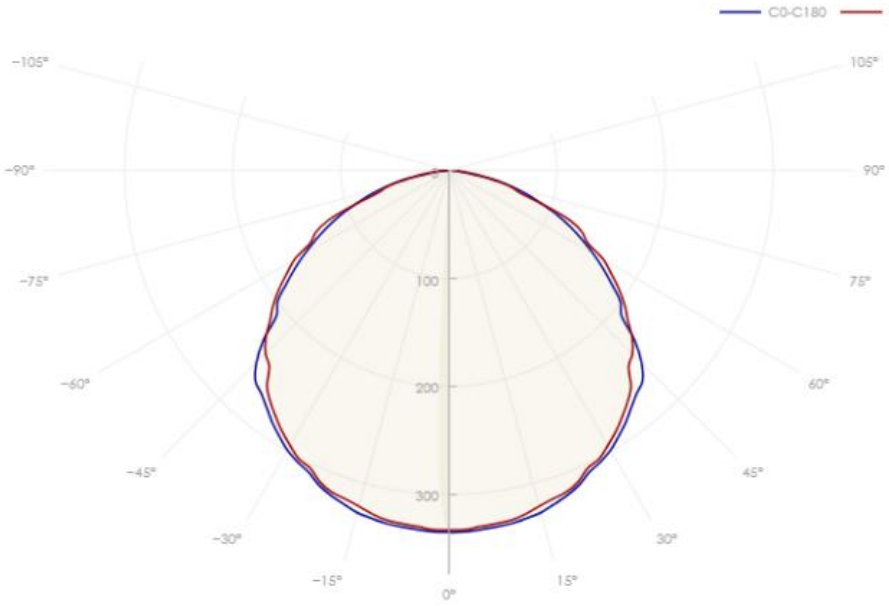

Рисунок 2 – Кривая силы света «Д»

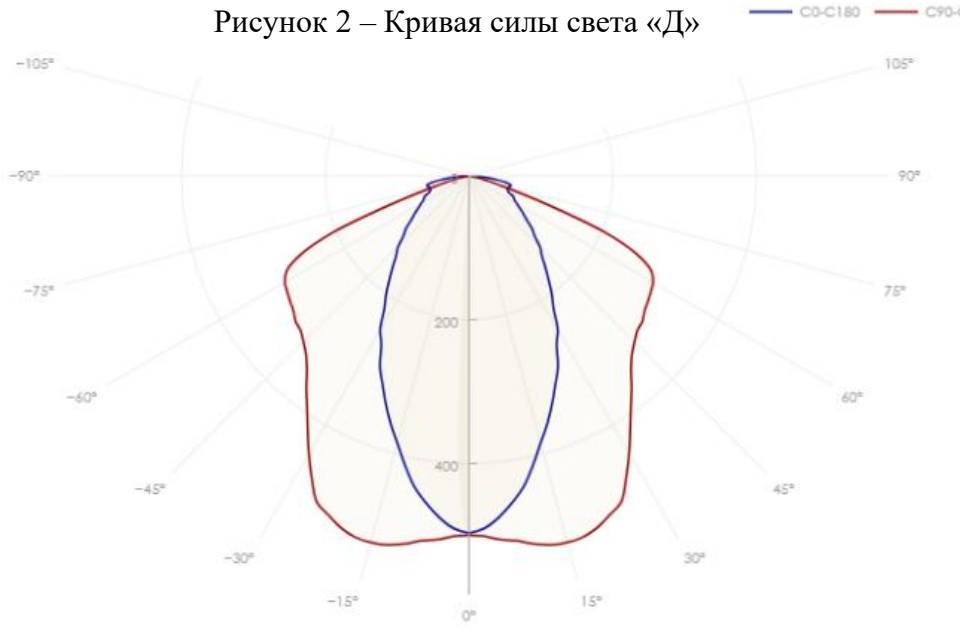

Рисунок 3 – Кривая силы света «К1Д»

3 Руководство по установке и подключению

3.1 Для установки светильников «ДИВИЯ-С-У» на различные типы ограждений и прочие строительные и несущие конструкции предназначена опора консольная «ДИВИЯ-О-К» ТРДУ.301329.001.

3.2 Для установки светильников «ДИВИЯ-С-У» на опоры ограждений, стены зданий и другие строительные конструкции предназначен кронштейн универсальный «ДИВИЯ-К-У» ТРДУ.301569.003

3.3 Для подключения кабеля управления «RS-485» применяются коробки распредели - тельные ДИВИЯ-КР-У-П ТРДУ.468345.009 и ДИВИЯ-КР-У-К. ТРДУ.468345.010.

Общий вид Светильника представлен на рисунке 4.

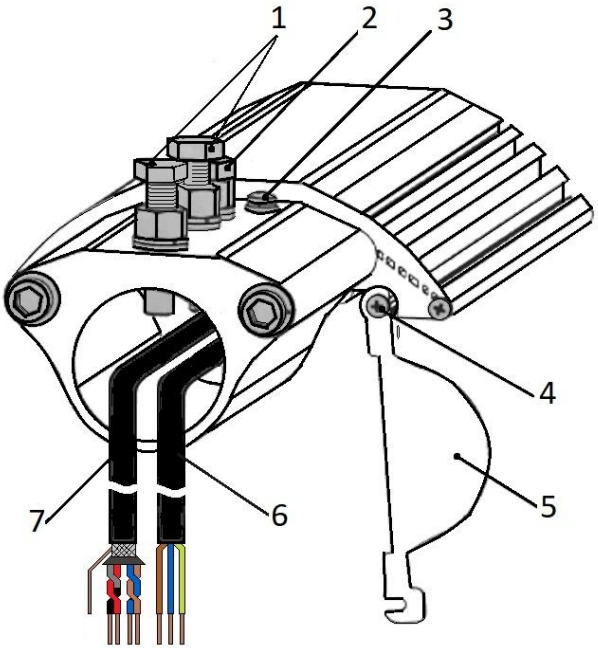

1 – болт с контргайками, для крепления Светильника на консольной опоре, 2 шт; 2 – болт с контргайками для ограничения хода консоли; 3 – винт фиксатора кабеля, 2 шт; 4 – шуруп самонарезающий, для крепления заглушки, 2 шт; 5 – заглушка; 6 – кабель питания «220В» длиной 5 м.; 7 – кабель управления «RS-485» длиной 5 м.

Рисунок 4 – Общий вид Светильника.

3.4 Ослабить самонарезающие шурупы 4 на торцевой стороне Светильника и сдвинуть заглушку 5 как показано на рисунке 2. Ослабить винты 3 фиксатора кабеля. Болт ограничитель 2 вкрутить до упора; кабели 6, 7 при необходимости сдвинуть в сторону от болта ограничителя 2 во избежание повреждения внешней изоляции. Затянуть болты 3 кабельного фиксатора.

3.5 Протянуть кабели 6, 7 внутри консольной опоры, установить Светильник на консольную опору; убедиться, что консоль вставлена в узел крепления до упора в болт ограничитель 2. Сориентировать Светильник по угловому положению и зафиксировать Светильники на консольной опоре болтами 1.

3.6 Через отверстие в узле крепления визуально убедиться, что консольная опора вставлена в Светильник до упора в болт ограничитель 2, кабели 6, 7 не зажаты между стенками консольной опоры и болтом ограничителем 2. Установить на место заглушку 5, закрепив ее самонарезающими шурупами 4.

3.7 Затянуть болты 1 усилием около 30 Нм и зафиксировать контргайками.

3.8 Подключить жилы кабеля питания «220В» 6 к линиям питания 220В и кабеля управления «RS-485» 7 к Контроллеру. Назначение жил кабеля в зависимости от цветовой маркировки указано в таблице 2. Схема подключения Светильников к Контроллеру представлена на рисунке 5.

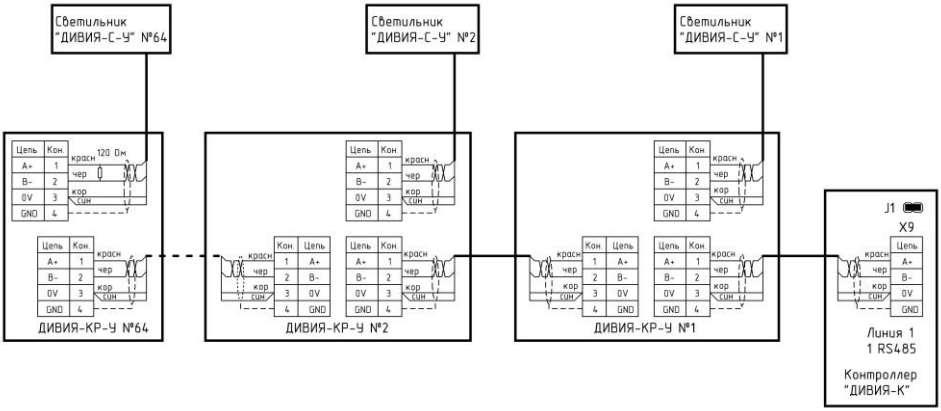

Рисунок 5 – Схема подключения Светильников к Контроллеру

Таблица 2 – Назначение жил кабелей

Кабель	Цвет жилы	Назначение
Питания «220 В»	Коричневый	Фаза (L)
	Синий	Нейтраль (N)
	Жёлто-зелёный	Заземление (PE)
Управления «RS-485»	Красный	A+
	Черный (серый)	B-
	Коричневый	0V
	Синий	
	Контактная жила	GND



ВНИМАНИЕ!

Запрещается включать Светильники без защитного заземления.

Запрещается класть посторонние предметы на светящуюся поверхность Светильника.

Запрещается класть включённый Светильник на горизонтальную плоскость светящейся поверхностью вниз.

4 Комплект поставки

Комплект поставки Светильника приведен в таблице 3.

Таблица 3 – Комплект поставки Светильника

№	Наименование	Обозначение	Кол-во
1	Светильник светодиодный адресный управляемый «ДИВИЯ-С-У-___-___»	ТРДУ.676269.001	1 шт.
2	Паспорт	ТРДУ.676269.001ПС	1 шт.

5 Правила хранения изделия

5.1 Светильник должен храниться в упаковке в закрытых складских помещениях в условиях, исключающих воздействие на него нефтепродуктов и агрессивных сред, на расстоянии не менее одного метра от отопительных и нагревательных приборов при температуре от минус 60 до плюс 60 °С при относительной влажности не более 95 %.

6 Транспортирование

6.1 Светильники в упаковке предприятия - изготовителя могут транспортироваться любым видом транспорта на любые расстояния при условии их защиты от механических повреждений и непосредственного воздействия атмосферных осадков при температуре окружающей среды от минус 50 °С до плюс 50 °С.

6.2 При подготовке к транспортированию необходимо закрепить Светильники на предназначенном для этого транспорте. При перевозке должны быть исключены удары или кантование Светильников.

6.3 После транспортирования при отрицательных температурах Светильника (после распаковки) перед проверкой работоспособности должен быть выдержан в нормальных климатических условиях не менее трех часов.

7 Обслуживание

7.1 При загрязнении Светильника промыть его струёй воды без применения чистящих средств (Светильник при этом должен быть выключен).

8 Гарантийные обязательства

8.1 Гарантийный срок эксплуатации составляет 8 лет со дня отгрузки Светильника потребителю.

8.2 При несоблюдении потребителем требований по транспортированию, хранению, монтажу, эксплуатации и обслуживания Светильника возможна потеря гарантийных обязательств.

8.3 Все неисправности Светильника в течение гарантийного срока, приведшие к нарушению его работоспособности, при соблюдении потребителем условий и правил хранения, транспортирования, монтажа, эксплуатации и обслуживания устраняются по рекламационному акту предприятием-изготовителем безвозмездно.

8.4 К гарантийному ремонту принимаются Светильники, не подвергшиеся разборке и конструктивным изменениям, не имеющие механических повреждений, при сохранении защитных наклеек, пломб и паспорта предприятия-изготовителя.

8.5 Адрес предприятия-изготовителя ООО «НПЦ «Трезор»:

107023, Москва, ул. Электрозаводская, д. 52, с. 2

Тел.: +7(495) 663-95-96

E-mail: info@trezorrussia.ru

Web-site: www.trezorrussia.ru

9 Свидетельство о приёмке

Светильник светодиодный адресный управляемый «ДИВИЯ-С-У»___-___ ТРДУ.676269.001-___. ___

Заводской номер _____

Соответствует техническим условиям ТРДУ.676269.001ТУ и признан годным к эксплуатации.

Дата выпуска _____г.

Представитель ОТК _____